I.MOD	I.A.	DESCRIZIONE	DATA	N.MOD.	FIRMA	RIF.EST.

Vista in sezione F-F
Scala: 1:7

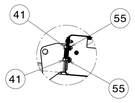

Vista in sezione D-D
Scala: 1:7

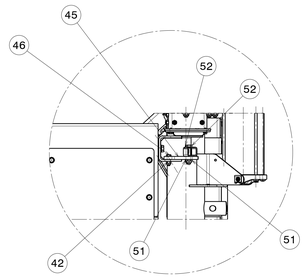

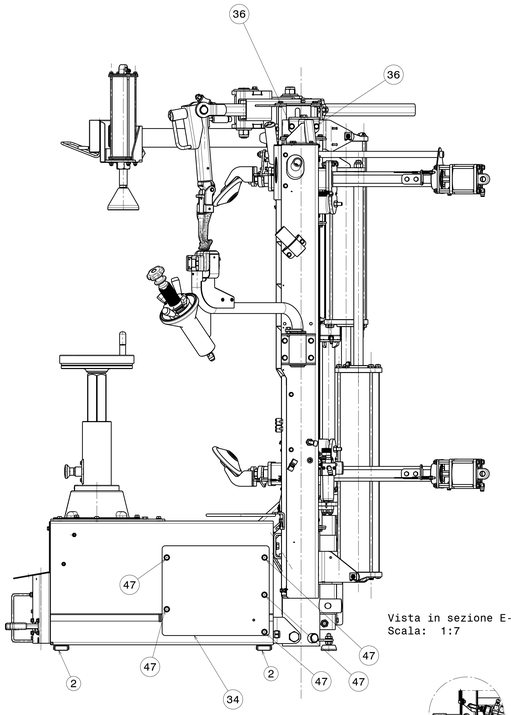

Vista in sezione E-E
Scala: 1:7

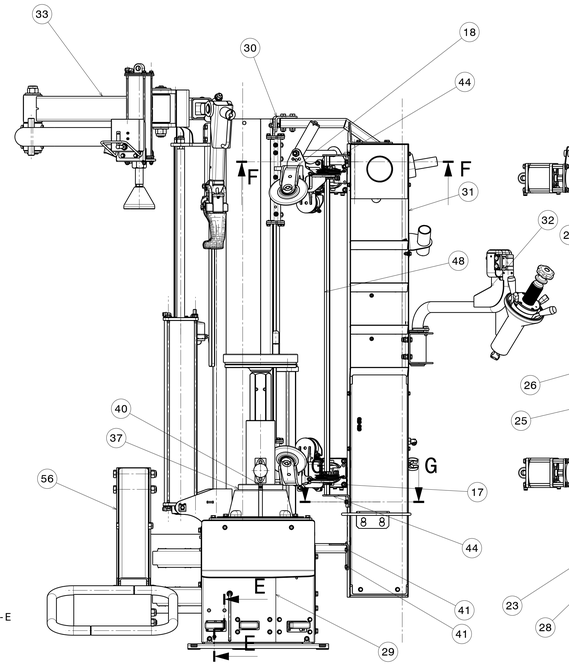

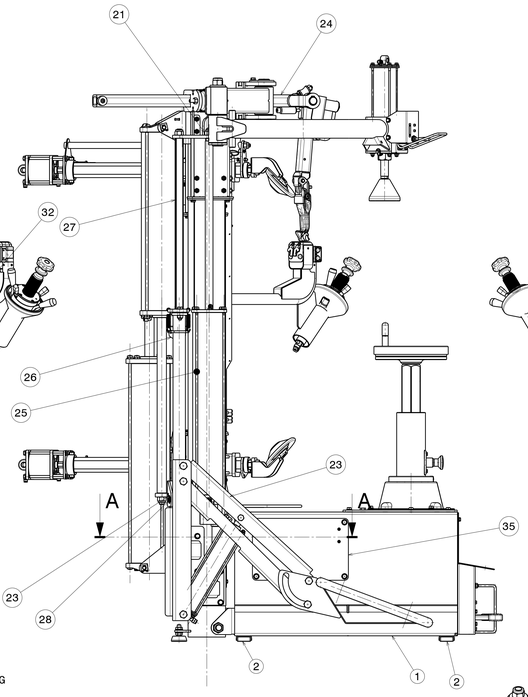

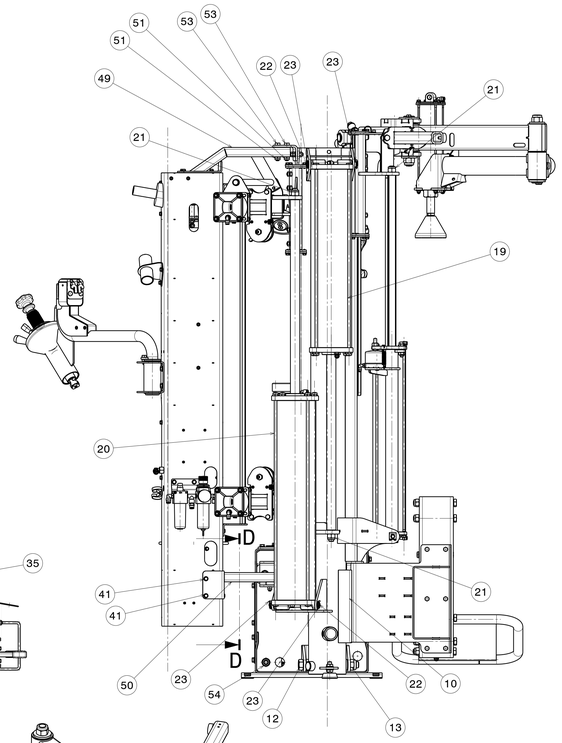

Vista in sezione G-G
Scala: 1:7

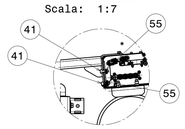

Vista in sezione A-A
Scala: 1:7

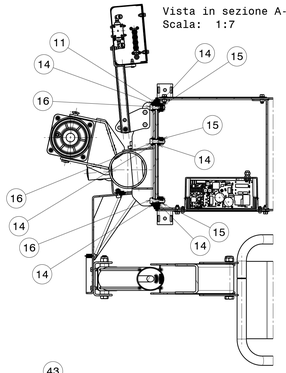

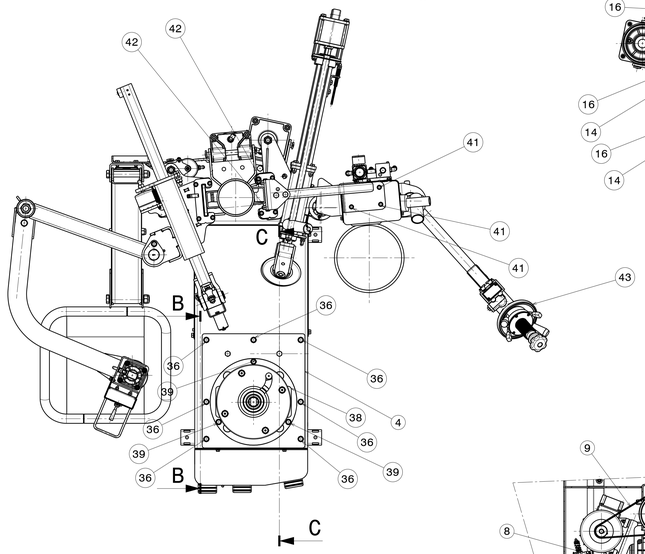

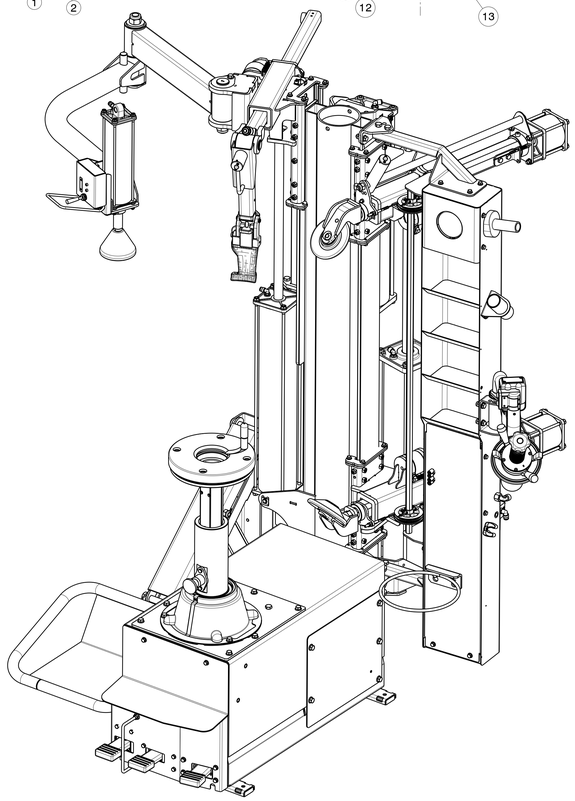

Vista in sezione C-C
Scala: 1:7

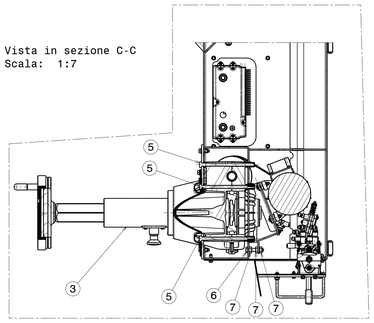

Vista in sezione B-B
Scala: 1:7

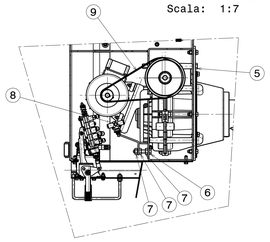

SBAVARE CON CURA	SMUSSI NON QUOTATI: SM 1x45°	RACCORDI NON QUOTATI: R=1	
VSG VEHICLE SERVICE GROUP	DENOMINAZIONE: GR.SCHEMA DI MONTAGGIO KARACTER	DATA: 27.01.2025	
		SCALA: 1:7	
MATERIALE: -	TRATTAMENTO: -	DIS.: SIGNORELLI	
MATERIA PRIMA: -	FINITURA: -	VISTO: -	
		COMMESSA: -	
FORMATO A0 ISO 5457	TOLLERANZE GENERALI: UNI EN 22768-1 mk	PESO: 316 kg	
Proprietà della Vehicle Service Group Italy S.r.l., Via Filippo Brunelleschi 9, 44020 Ostellato (FE). Vietata autorizzazione della stessa a terzi di riprodurre il presente disegno o utilizzarlo per la costruzione di quanto rappresentato.	MACCHINA: - / FOGLIO: 1 / N. DISEGNO: 710892620	F. A.: 00	
	GRUPPO: - / FOGLIO PARTICOLARE: 1		