Flächenpressung p=1.73 DaN/cm²
surface pressure
pression de surface

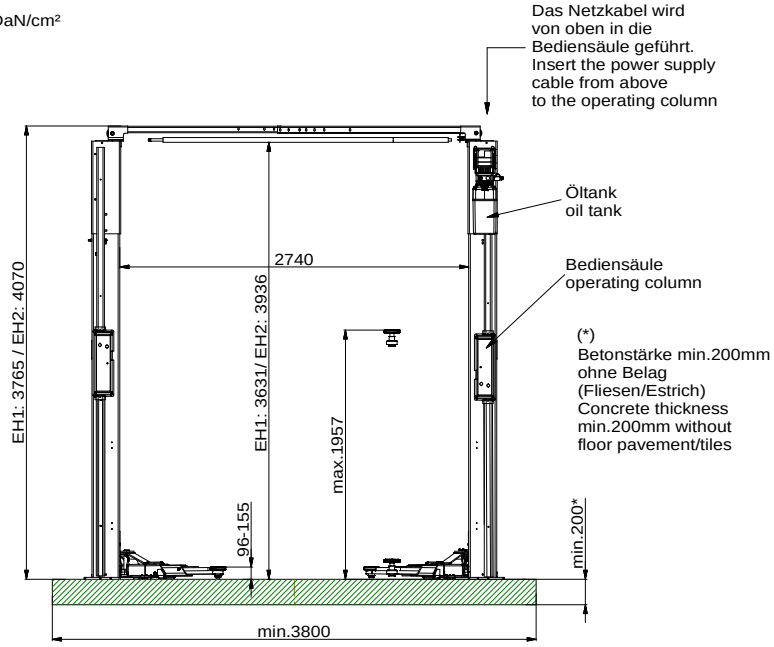


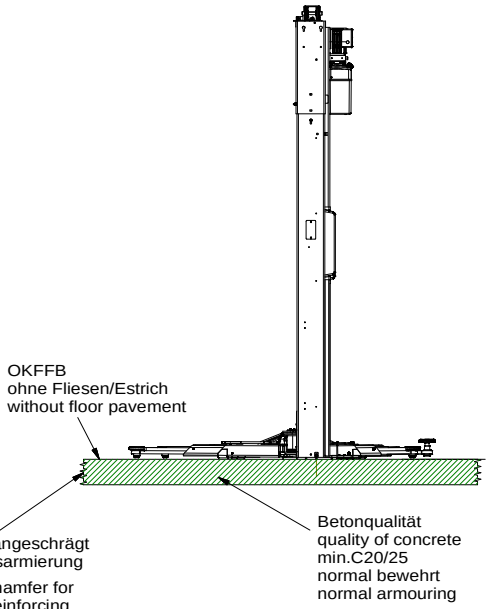


Wir weisen in unseren Plänen auf die Mindestanforderung des Fundamentes hin, jedoch der Zustand der örtlichen Gegebenheiten (z.B. Untergrund etc.) obliegt nicht unserer Verantwortung. Die Ausbildung der Einbausituation muss vom planenden Architekten bzw. Statiker im speziellen Fall individuell spezifiziert werden.

We point out the minimum requirement of the foundation in our plans. The condition of the local realities (for example: ground under the foundation) does not lie our responsibility. If necessary an architect must be consulted.

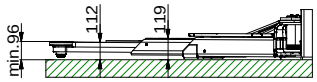


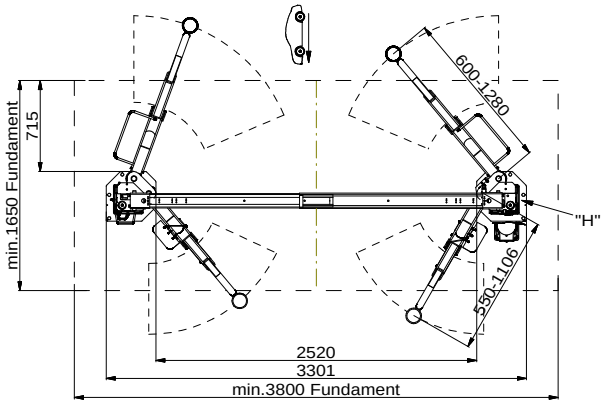


Detail "H"

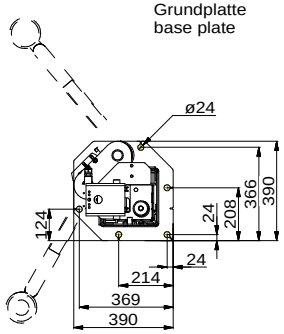


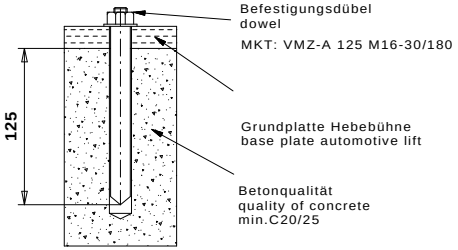


Die Mindestverankerungstiefe des Dübels beachten.
Mit Estrich/Fliesen sind längere Dübel einzusetzen.
Observe the min. anchorage of the dowels. With floor pavements use longer dowels.

Die Montagevorschrift des Dübelherstellers beachten.
Observe the regulation of the dowel manufacturer

Es können auch gleichwertige Dübel andere Hersteller verwendet werden
Equivalent dowels can also be used by other manufacturers

Bauseits an der Bediensäule bereitstellen:
Netzanschluss: 3PH,N+PE,400V,50Hz
Absicherung: 16 Ampere träge
Kabellänge: ca.2m, 5x2,5mm²
Druckluft: 3/8" oder Tecalan 10mm, 6-8 bar

Prepared by customer at the operating column:
power supply: 3PH,N+PE,400V,50Hz
fuse: 16 Ampere, time lag
cable: approx.2m, 5x 2,5m²
air pressure: 3/8" or Tecalan 10mm, 6-8 bar

Hinweis: elektrische Anlagen und Betriebsmittel dürfen nur von Elektrofachkräften oder von elektrotechnisch unterwiesenen Personen unter Leitung und Aufsicht von Elektrofachkräften errichtet, verändert, instand gesetzt und geprüft werden.

Note: Final electrical connection of the lift must be made by a qualified electrician.

Alle Maße in Millimeter
all dimensions in millimeter

Maß- und Konstruktionsänderungen vorbehalten!
subject to alterations!

Tragfähigkeit: max.3500kg
capacity

| REV | CO NUM | DATE | BY |
|---|---|---|---|

UNLESS OTHERWISE NOTED:
ANGULAR DIMENSIONS: +/-1
OTHER DIMENSIONS: +/- 0.8mm (<305mm)
+/- 1.6mm (>or= 305mm)

THIRD ANGLE PROJECTION

DO NOT SCALE DRAWING

UNLESS OTHERWISE SPECIFIED:
0.8mm MIN. CORNER BREAK
REMOVE ALL BURRS

NOTES:

The design and detail illustrated in this drawing is the property of Rotary Lift. It is being loaned with the expressed condition that it will not be duplicated or used except by permission and is subject to return upon request.

SPOA3TS-5-AP
Datenblatt

ROTARY LIFT
A DOVER COMPANY

| DRAWN | DATE | SHEET |
|---|---|---|
| MG | 20.12.2016 | |

APPROVED

DRAWING NUMBER
2-Post-Lift_Da_SPOA3TS-5-AP_8569